(DE) ACHTUNG!
Vor Beginn der Montagearbeiten lesen Sie bitte aufmerksam die Sicherheitshinweise!

(EN) WARNING!
Before assembling, please read carefully the safety instructions!

(NL) LET OP!
Lees de veiligheidsinstructies zorgvuldig door voordat u met de montage begint!

(FR) ATTENTION!
Avant le début des travaux de montage, prière de lire attentivement les consignes de sécurité

(IT) ATTENZIONE!
Prima di installare leggere attentamente l´avviso di sicurezza!

(ES) ATENCIÓN!
Antes de comencar con los trabajos de montaje leer detenidamente los avisos de seguridad!

(PL) UWAGA!
Przed przystąpieniem do prac montażowych uważnie należy przeczytać wskazówki bezpieczeństwa!

(FI) HUOMIO!
Ennen asennustöiden aloittamista pyydämme Teitä lukemaan turvaohjeet huolellisesti!

(CZ) POZOR!
Než začnete provádět montážní práce, přečtěte si důkladně bezpečnostní pokyny!

(RU) ВНИМАНИЕ!
До начала монтажных рабт внимательно прочтите эти указания ло технике безопасности!

(GR) ΠΡΟΣΟΧΉ!
Πριν την διεξαγωγή της συναρμολόγησης διαβάστε προσεκτικά τις υποδείξεις ασφαλείας!

(RO) ATENŢIUNE!
A se citi cu atenţie îndicaţiile privind siguranţa, înainte de începerea montării!

(BG) ВНИМАНИЕ!
ПреДИ Да Започнете работите по монтажа прочеТеТе ВНиМаТе? Но упъТВаНиеТо За беЗопасНосТ!

(TR) DIKKAT!
Montaja baºlamadan önce güvenlik talimatnamesini titizlikle okuyunuz!

(HU) FLGYELEM!
A szerelési munkák megkezdése előtt figyelmesen olvassa el a biztonsági útmutatásokat!

(SV) OBS!
Läs säkerhetsanvisningama noga innan du börjar med monteringsarbetena!

(HR) POZOR!
Prije početka montaže molimo pozorno pročitajte sigurnosne naputke!

(SL) POZOR!
Prosim,da pred zacetkom montaze,zaradi varnosti preberete vas navodila,ki so prilozena!

(SK) POZOR!
Pred tým ako začnete robit' montážne práce, prečítajte si dôkladne bezpečnostné pokyny!

(PT) CUIDADO!
Antes de iniciar os trabalhos de montagem por favor leia atentemente os avisos de segurança!

(BA) POZOR!
Prije početka montaže molimo pažljivo pročitajte sigurnosne upute!

(LT) DĖMESIO!
Norėdami saugiai ir teisingai sumontuoti šviestuv vadovaukitės šia instrukcija!

(ET) HOIATUS!
Enne monteerimist lugege ohutusjuhised tähelepanelikult läbi!

(DA) OBS!
Læs sikkerhedsinformationen nøje, før du monterer produktet!

(NO) ADVARSEL!
Les sikkerhetsinformasjonen nøye før du monterer produktet!

(LV) UZMANĪBU!
Pirms montāžas uzmanīgi izlasiet drošības norādījumus!

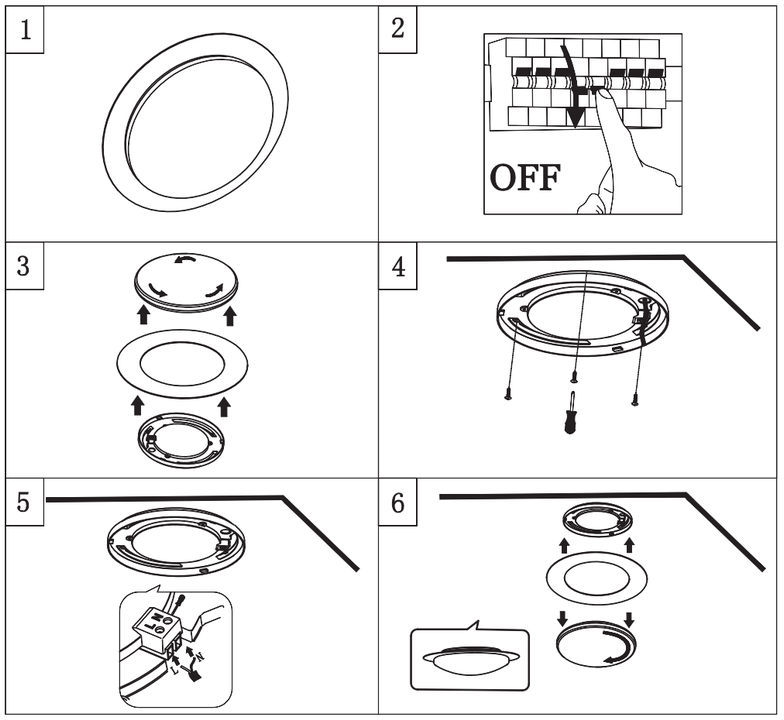

230V~ 50Hz, 1 x LED 13W

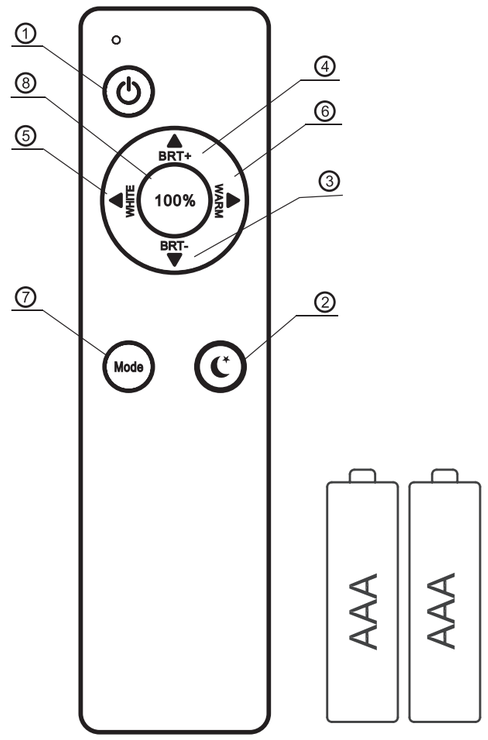

DE

Funktionsbeschreibung ohne Fernbedienung

Wird die Leuchte über den Hauptschalter/ Wandschalter eingeschaltet stellt sich das zuletzt mit der Fernbedienung eingestellte Lichtzsenario ein (Memory Effekt).
Achtung! Wurde die Leuchte mit der Fernbedienung zuletzt ausgeschaltet lässt sie sich über den Wandschalter auf Grund des Memory-Effekts nicht wieder einschalten.
Funktionsbeschreibung mit Fernbedienung

Die beigefügte Fernbedienung ist universell für alle Leuchten dieser Type einsetzbar. Dies bedeutet auch, dass mehrere Leuchten mit derselben Fernbedienung gesteuert werden können. Das synchrone Steuern von mehreren Leuchten ist nicht vorgesehen.
Bedienung der Fernbedienung
1. EIN/AUS: Die Leuchte wird komplett ein- bzw. ausgeschaltet und stellt sich nach dem Wiedereinschalten auf 100% Helligkeit. Alle vorherigen Einstellungen werden zurückgesetzt.
2. Nachtlicht: Das Nachtlicht wird eingeschaltet, die Hauptbeleuchtung erlischt langsam, wenn diese vorher eingeschaltet war.

3 & 4. Helligkeitsregler: Die Regulierung erfolgt stufenweise. Durch kurzes Drücken lassen sich die einzelnen Stufen ansteuern. Durch dauerhaftes Drücken der Taste wird das Maximum bzw. Minimum an Helligkeit erreicht.

Achtung! Wurde eine Mischfarbe über die Tasten 5 bzw. 6 eigestellt, kann diese Einstellung beim Regulieren der Helligkeit verloren gehen.
5 & 6. White: Farbeinstellung Kaltweiß
Warm: Farbeinstellung Warmweiß
Die Regulierung erfolgt stufenweise. Durch kurzes Drücken lassen sich die
7. Mode: zyklische Modi Schaltung
Die Funktionen „100% Helligkeit - Aus - Nachtlicht" werden hier der Reihe

EN

Description of how the light works without the remote control unit

If the light is switched on via the main switch / wall switch, the unit provides the lighting scenario which was last set using the remote control unit (memory effect).
Attention! If the light was last switched off using the remote control unit, it cannot be switched on again via the wall switch due to the memory effect.

Description of how the light works with the remote control unit

The enclosed remote control unit can be used universally for all lights of this type. This also means that several lights can be controlled with the same remote control unit.
The synchronous Controlling of several lights is not intended.
Operation of the remote control
1. ON/OFF: The light is switched on/off completely.
After being switched on again it adjusts to 100% brightness. All previous settings are reset.
2. Night light: The night light is switched on. The main light slowly fades if it was switched on previously.

3 & 4. Brightness regulator: The adjustment takes place in stages. By pressing for a short period, it is possible to control the individual stages. Pressing the button permanently results in the maximum or minimum brightness being reached.

Attention! If a mixed shade has been set via buttons 5 and/or 6, this setting may be lost when adjusting the brightness.
5 & 6. White: Colour setting - cold white
Warm: Colour setting - warm white
The adjustment takes place in stages. By pressing for a short period, it is
7. Mode: Cyclical modes switch
Here, the '100% brightness - off - night light' functions are implemented in

FR

Description des fonctions sans la telecommande

Si la lampe est allumee avec l'interrupteur principal/ l'interrupteur mural, c'est le Programme d'eclairage regle en dernier avec la telecommande qui s'enclenche (effet memoire).
Attention ! Si la lampe a ete eteinte en dernier avec la telecommande, elle ne peut pas etre rallumee avec l'interrupteur mural en raison de l'effet memoire.
Description des fonctions avec la telecommande

La telecommande ci-jointe est universelle et utilisable pour toutes les lampes de ce type. Cela signifie egalement qu'il est possible de Commander plusieurs lampes avec la meme telecommande. La commande synchroniee de plusieurs lampes n'a pas ete prevue.
Utilisation de la telecommande
1. ON/OFF : La lampe est completement allumee ou eteinte et se regle à nouveau sur une luminosite à 100 % lors du rallumage. Tous les reglages effectues auparavant sont alors remis à zero.
2. Veilleuse : La veilleuse est allumee, l'eclairage principal s'eteint lentement s'il etait allume avant.

3 & 4. Regulateur de luminosite : Ce reglage se fait par paliers. Les differents degres se reglent par une legere pression sur la touche. En appuyant en continu sur la touche, on atteint la luminosite maximale ou minimale.

Attention ! Si on a regle une couleur mixte avec les touches 5 ou 6, ce parametrage peut etre perdu lors du reglage de la luminosite.
5 & 6 : Reglage de la couleur blanchcold
Warm : Reglage de la couleur blanc chaud
Ce reglage se fait par paliers. Les differents degres se reglent par une legere
7. Mode : selection des modes cycliques
Les fonctions « Luminosite à 100 % - Eteint - Veilleuse » sont activees ici en

RU

Описание работы светильника без пульта дистанционного управления

Если включение светильника производится с помощью главного / настенного выключателя, активируются настройки освещения, заданные в последний раз на пульте дистанционного управления («эффект
Внимание! Если светильник в последний раз был выключен с помощью пульта дистанционного управления, его нельзя включить с помощью настенного выключателя ввиду сохранения соответствующей операции
Описание работы светильника с пультом дистанционного управления

Входящий в комплект поставки универсальный дистанционный пульт управления может использоваться для всех светильников данного типа. При этом с его помощью можно контролировать работу нескольких светильников. Синхронное управление несколькими осветительными
Порядок работы с пультом дистанционного управления
1. ON/OFF (ВКЛ/ВЫКЛ): Включение и выключение устройства.
После полного включения уровень освещения (яркость) устанавливается на 100%. Все предыдущие настройки сбрасываются.
2. Ночное освещение: Включение режима ночного освещения. Интенсивность освещения основной лампы постепенно уменьшается в случае, если она была включена до момента включения данного режима.

3 & 4. Регулятор интенсивности освещения: В данном изделии реализована возможность ступенчатого регулирования. Кратковременное нажатие кнопки позволяет контролировать отдельные этапы процесса регулирования. Длительное нажатие указанной кнопки позволяет установить максимальный или минимальный уровень.
Внимание! При установке смешанного режима свечения с помощью кнопок 5 и / или 6 данная настройка может быть потеряна в случае
5 & 6. Белый: Настройка цвета - холодный белый
Теплый: Настройка цвета - теплый белый
В данном изделии реализована возможность ступенчатого
7. Режим: Циклическое переключение режимов
Здесь функции «100% яркость - выкл. - ночное освещение» соединены

GR

Περιγραφή του τρόπου λειτουργίας του φωτιστικού σώματος χωρίς την μονάδα απομακρυσμένου ελέγχου
Εάν το φωτιστικό σώμα ενεργοποιείται μέσω του γενικού διακόπτη / επιτοίχου διακόπτη, η μονάδα παρέχει το σενάριο φωτισμού που είχε οριστεί κατά την τελευταία χρήση της μονάδας απομακρυσμένου ελέγχου
Προσοχή! Εάν το φωτιστικό σώμα είχε απενεργοποιηθεί μέσω της μονάδας απομακρυσμένου ελέγχου, δεν μπορεί να ενεργοποιηθεί ξανά μέσω του επιτοίχου διακόπτη λόγω της λειτουργίας μνήμης.
Περιγραφή του τρόπου λειτουργίας του φωτιστικού σώματος με την μονάδα απομακρυσμένου ελέγχου
Η συνοδευτική μονάδα απομακρυσμένου ελέγχου μπορεί να χρησιμοποιηθεί γενικά για όλα τα φωτιστικά σώματα αυτού του τύπου. Αυτό σημαίνει επίσης ότι ο έλεγχος πολλών φωτιστικών σωμάτων είναι δυνατός με την ίδια μονάδα απομακρυσμένου ελέγχου. Δεν προβλέπεται ο συγχρονισμένος έλεγχος
Λειτουργία του τηλεχειριστηρίου
1. ON/OFF: Το φωτιστικό σώμα ανοίβει/σβήνει πλήρως.
Αφού ενεργοποιηθεί εκ νέου, προσαρμόζεται σε φωτεινότητα 100%. Όλες οι προηγούμενες ρυθμίσεις επαναφέρονται.
2. Φως νυκτός: Το φως νυκτός είναι ενεργοποιημένο. Το κύριο φως εξασθενεί σιγά-σιγά, εφόσον είχε ενεργοποιηθεί προηγουμένως.

3 & 4. Ρυθμιστής φωτεινότητας: Η ρύθμιση πραγματοποιείται σε στάδια. Με σύντομο πάτημα είναι δυνατός ο έλεγχος των επιμέρους σταδίων. Με παρατεταμένο πάτημα επιτυγχάνεται η μέγιστη ή η ελάχιστη δυνατή φωτεινότητα.

Προσοχή! Εάν είχε οριστεί για μικτή απόχαση μέσω των πλήκτων 5 και/ή 6, η εν λόγω ρύθμιση μπορεί να χαθεί κατά τη ρύθμιση της φωτεινότητας.
5 & 6. Λευκό: Ρύθμιση χρώματος - ψυχρό λευκό
Θερμό: Ρύθμιση χρώματος - θερμό λευκό
Η ρύθμιση πραγματοποιείται σε στάδια. Με σύντομο πάτημα είναι δυνατός ο
7. Λειτουργία: Διακόπτης κυκλικής λειτουργίας
Στην περίπτωση αυτή, οι λειτουργίες '100% φωτεινότητα - OFF - Φως νυκτός'

RO

Descrierea modului în care funcţionează lampa fără unitatea de control la distanţă
Dacă lumina este aprinsă de la Întrerupătorul principal/de perete, unitatea va furniza secvenţa de iluminare care a fost setată la ultima folosire a telecomenzi (efect de memorare).
Atenţie! Dacă lumina a fost stinsă din telecomandă, nu poate fi aprinsă din nou de la Întrerupătorul de perete datorită efectului de memorare.
Descrierea modului în care funcţionează lampa cu unitatea de control la distanţă (telecomandă)
Telecomanda inclusă poate fi utilizată universal, pentru toate lămpile de acest tip. Aceasta înseamnă şi că se pot opera mai multe lămpi cu aceeaşi telecomandă.
Nu este destinată controlului sincronizat al mai multor lămpi.
Utilizarea telecomenzii
1. ON/OFF: Lampa este pornită/închisă complet.
Când o porniţi din nou, ajustaţi la luminozitate100%. Toate setările anterioare sunt restabilite.
2. Iluminat pe timp de noapte - Lumina de noapte este pornită. Lumina principală slăbeşte încet, dacă a fost pornită anterior.

3 & 4. Regulator de luminozitate: Ajustarea se efectuează în etape. Apăsând pentru un timp scurt, aveţi posibilitatea să controlaţi etapele individual. Apăsând butonul continuu, se obţine luminozitate maximă sau minimă.

Atenţie! Dacă a fost setat un amestec de nuanţe prin butonul 5 sau 6, această setare poate fi pierdută atunci când ajustăm luminozitatea.
5 & 6. White: Setarea culorilor alb rece
Warm: Reglarea culorii călid alb
Ajustarea se efectuează în etape. Apăsând scurt, este posibil controlul
7. Mod: Comutarea modurilor ciclice
În acest caz, funcţiile luminozitate 100% - oprit - lumină de noapte sunt

SK

Popis toho, ako svetlo funguje bez diaľkového ovládača

Ak je svetlo zapnuté prostredníctvom hlavného spínača/nástenného spínača, pristroj poskytne variant osvetlenia, ktorý bol nastavený pomocou diaľkového ovládača (pamäťový efekt).
Pozor! Ak bolo svetlo vypnuté pomocou diaľkového ovládača, nie je možné ho znova zapnúť pomocou nástenného spínača kvôli pamäťovému efektu.

Popis toho, ako svetlo funguje s diaľkovým ovládačom

Priložené diaľkové ovládanie sa dá univerzálne použiť pre všetky svetlá tohto typu. To tiež znamená, že pomocou rovnakého ovládača možno ovládať niekoľko svetiel. Nie je určené na synchrónne ovládanie viacerých svetiel.
Obsluha diaľkového ovládača
1. ZAP/VYP: Svetlo sa úplne zapne/vypne.
Po opätovnom zapnutí sa nastaví na 100% jas. Všetky predchádzajúce nastavenia sa resetujú.
2. Nočné svetlo: Je zapnuté nočné svetlo. Hlavné svetlo sa pomaly stlmí, ak bolo predtým zapnuté.

3 & 4. Regulátor jasu: Nastavenie sa uskutočňuje v stupňoch. Krátkym stlačením
je možné ovládať jednotlivé stupne. Dlhším stlačením tlačidla dôjde k dosiahnutiu maximálneho alebo minimálneho jasu.

Pozor! Ak je pomocou tlačidiel 5 a/alebo 6 nastavený zmiešaný odtieň, toto nastavenie sa môže stratiť pri nastavení jasu.
5 & 6. Biela: Nastavenie farieb – studená biela
Teplá: Nastavenie farieb – teplá biela
Nastavenie sa uskutočňuje v stupňoch. Krátkym stlačením je možné ovládať
7. Režim: Spínač cyklických režimov
V tomto režime sú funkcie „100% jas – vypnuté – nočné svetlo" prepojené a

PT

Descrição de como a luz funciona sem a unidade de controlo remoto

Se a luz for ligada através do interruptor principal / interruptor de parede, a unidade fornece o cenário de iluminação definido da última vez em que a unidade de controlo remoto foi usada (efeito de memória).
Atenção! Se na última vez a luz tiver sido desligada através da unidade de controlo remoto, não pode voltar a ser ligada através do interruptor de parede, devido ao efeito de memória.
Descrição de como a luz funciona com a unidade de controlo remoto

A unidade de controlo remoto anexada pode ser usada universalmente para todas as luzes deste tipo. Isto também significa que várias luzes podem ser controladas com a mesma unidade de controlo remoto. O Controlo sincronizado de várias luzes não é intencional.
Operação do controlo remoto
1. LIGADO/DESLIGADO: A luz está completamente ligada/desligada.
Depois de ser ligada novamente, ajusta-se para 100% de brilho. Todas as definições anteriores são repostas.
2. Luz noturna: A luz noturna está ligada. A luz principal apaga-se lentamente se tiver sido ligada anteriormente.

3 & 4. Regulador de brilho: O ajuste ocorre por etapas. Premindo por um curto período de tempo, é possível controlar as fases individuais. Premir o botão permanentemente resulta no brilho máximo ou mínimo.

Atenção! Se tiver sido definida uma tonalidade mista através dos botões 5 e/ou 6, esta definição pode ser perdida ao ajustar a luminosidade.
5 & 6. Branco: Definição de cor - branco frio
quente: Definição de cor - branco quente
O ajuste ocorre por etapas. Premindo por um curto período de tempo, é
7. Modo: Interruptor de modos cíclicos
Aqui, as funções "100% de brilho - desligado - luz noturna" estão interligadas e

BA

Opis kako svjetlo radi bez daljinskog upravljača

Ako se svjetlo pali preko glavnog prekidača / zidnog prekidača, jedinica daje svjetlosni scenario koji je zadnji put podešen daljinskim upravljačem (memorijski efekat).
Pažnja! Ako je svjetlo zadnji put ugašeno daljinskim upravljačem, ne može se ponovo upaliti zidnim prekidačem zbog memorijskog efekta.

Opis kako svjetlo radi sa daljinskim upravljačem

Priloženi daljinski upravljač može se univerzalno koristiti za sva svjetla ovog tipa. To također znači da se se više svjetla može upravljati istim daljinskim upravljačem.
Sinhronizovano upravljanje sa više svjetala nije planirano.
Rad sa daljinskim upravljačem
1. UKLUČENO/ISKLJUČENO: Svjetlo je potpuno uključeno/isključeno.
Nakon ponovnog paljenja podešava se na 100% jačine svjetla. Sva prethodna podešavanja su resetovana.
2. Nočno svjetlo: Nočno svjetlo je upaljeno. Glavno svjetlo se polako gasi ako je prethodno upaljeno.

3 & 4. Regulator jačine svjetla: Podešavanje se odvija u etapama. Pritiskom na kratak period, moguće je kontrolisati pojedine etape. Stalnim pritiskom na dugme dostže se maksimalna ili minimalna jačina svjetla.

Pažnja! Ako je podešena mješovita nijansa pomoću dugmadi 5 i/ili 6, ovo podešavanje se može izgubiti tokom podešavanja jačine svjetla.
5 & 6. Bijelo: Podešavanje boje – hladno bijela
Toplo: Podešavanje boje – toplo bijela
Podešavanje se odvija u etapama. Pritiskom na kratak period, moguće je
7. Način rada: Prekidač za ciklične načine rada
Ovdje, funkcije "100% jačina svjetla – isključeno – nočno svjetlo" su

NL

Beschrijving van hoe de lamp werkt zonder de afstandsbediening

Als de lamp ingeschakeld wordt met de hoofdschakelaar/wandschakelaar, verstrekt de eenheid het verlichtingsscenario dat het laatst ingesteld werd met de afstandsbediening (geheugeneffect).
Opgelet! Als de lamp uitgeschakeld is met de afstandsbediening, kan ze niet opnieuw ingeschakeld worden met de wandschakelaar wegens het geheugeneffect.
Beschrijving van hoe de lamp werkt met de afstandsbediening

De meegeleverde afstandsbediening kan universeel gebruikt worden voor alle lampen van dit type. Dit betekent ook dat er verschillende lampen bediend kunnen worden met dezelfde afstandsbediening. De synchrone bediening van meerdere lampen is niet bedoeld.
Bediening van de afstandsbediening
1. AAN/UIT: de lamp wordt volledig aan-/uitgeschakeld.
Na opnieuw ingeschakeld te zijn gaat ze op 100% helderheid. Alle vorige instellingen worden gereset.
2. Nachtlamp: de nachtlamp wordt ingeschakeld. De hoofdlamp, als deze eerder ingeschakeld was, dooft langzaam.

3 & 4. Helderheidsregelaar: de aanpassing verloopt in fases. Door kort te drukken, kunnen de individuele fases beheerd worden. Door permanent op de toets te drukken wordt de maximale of minimale helderheid bereikt.

Opgelet! Als er een gemengde kleur ingesteld is via de toetsen 5 en/of 6, kan deze instelling verloren gaan wanneer de helderheid wordt ingesteld.
5 & 6. Wit: kleurinstelling - koud wit
Warm: kleurinstelling- warm wit
De aanpassing verloopt in fases. Door kort te drukken kunnen de individuele
7. Modus: schakelaar tussen cyclische modi
Hier zijn de functies '100% helderheid - uit - nachtlamp' met elkaar verbonden

IT

Descrizione del funzionamento senza telecomando

Se la lampada viene accesa attraverso l'interruttore generale/interruttore da parete, si regola lo scenario luminoso impostato per ultimo tramite il telecomando (effetto memoria).
Attenzione! Se la lampada e stata spenta ultimamente con il telecomando, non potrà essere riaccesa tramite l'interruttore da parete a causa dell'effetto di memoria.
Descrizione del funzionamento con telecomando

Il telecomando fornito in dotazione e utilizzabile in modo universale per tutte le lampade di questo tipo. Ciò significa che si possono comandare anche più lampade con lo stesso telecomando. Non e previsto il comando sincronizzato di un numero maggiore di lamp
Uso del telecomando
1. ON/OFF: La lampada viene completamente accesa o spenta e dopo la riaccensione si regola al 100% della luminosità. Tutte le precedenti impostazioni vengono ripristinate.
2. Luce notturna: se e stata impostata questa funzione, la luce notturna si accende, mentre l'illuminazione principale si spegne lentamente.

3 & 4. Regolatore di luminosità: la regolazione avviene gradualmente. I singoli stadi possono essere attivati singolarmente tramite una breve pressione dei tasti. Mantenendo premuto a lungo il tasto, viene raggiunta la luminosità massima o minima.

Attenzione! Se un colore misto e stato impostato tramite i tasti 5 o 6, questa impostazione potrà essere perduta in seguito alla regolazione della
5 & 6. White: Impostazione del colore bianco freddo
Warm: Impostazione del colore bianco caldo
La regolazione avviene gradualmente. I singoli stadi possono essere attivati
7. Modo: modalità di comando ciclica
Le funzioni „100% luminosità - OFF - luce notturna" qui vengono attivate una

ES

Descripción funcional sin mando a distancia

Si la luminaria se enciende por medio de un interruptor principal/interruptor de pared, se ajusta el último escenario de luz configurado con el mando a distancia (efecto memoria).
¡Atención! Si se ha apagado la luminaria por última vez con el mando a distancia, no se puede volver a encender mediante el interruptor de pared a causa del efecto memoria.
Descripción funcional con mando a distancia

El mando a distancia adjunto se puede aplicar universalmente para todas las luminarias de este modelo. Esto también significa que se pueden controlar varias luminarias con el mismo mando a distancia. No está previsto el control sincrono de varias luminarias.
Maneio del mando a distancia
1. ON/OFF: La luminaria se enciende o apaga y se ajusta a una luminosidad del 100%
despues de volverse a encender. Se resetean todos los ajustes anteriores.
2. Luz nocturna: Se enciende la luz nocturna y se extinguе lentamente la iluminación
principal cuando esta se haya encendido previamente.

3 & 4. Regulador de luminosidad: La regulación se efectúa mediante varios niveles.
Pulsando brevemente, se ajustan los distintos niveles. Dejando pulsado el botón se alcanzan el máximo o el mfnimo de luminosidad.

¡Atención! Si se ha ajustado un color mixto mediante los botones 5 y 6, se puede perder este ajuste al regular la luminosidad.
5 & 6. White: ajuste cromático de blanco frfo
Warm: ajuste cromático de blanco cálido
La regulación se efectúa mediante varios niveles. Pulsando brevemente, se
7. Modo: activación de modos c'clicos
Las funciones de "100% luminosidad - apagado - luz nocturna" se activan en

BG

Описание как работи осветлението без дистанционното управление

Ако се включи чрез главния/стенния ключ, осветителният прибор изпълнява режима на осветление на който последен е настроен от дистанционното управление (ефект на запаметяване).
Внимание! Ако при последното изключване осветлението е било изключено от дистанционното управление, то не може да бъде включено отново от стенния ключ поради ефекта на запаметяване.
Описание как работи осветлението с дистанционното управление

Включеното в комплекта дистанционно управление е универсално и може да се използва за всички осветителни прибори от този тип. Това означава също, че е едно и също дистанционно управление могат да се управляват няколко осветителни прибора. Синхронно управление на
Работа с дистанционното управление
1. ON/OFF (ВКЛ./ИЗКЛ.): Осветлението се включва и изключва напълно.
След като се включи отново, яркостта е настроена на 100%. Всички предишни настройки се нулират.
2. Нощна светлина: Включва се нощна светлина. Основната светлина бавно се намалява, ако по-рано е била включена.

3 & 4. Регулатор на яркостта: Регулирането се извършва на етапи. Посредством натискане за кратко, могат да се контролират отделните етапи. Продължителното натискане на бутона води до достигане на максималната или минималната яркост.

Внимание! Ако чрез бутони 5 и/или 6 е зададен смесен цветови нюанс, тази настройка може да бъде изгубена, когато се регулира яркостта.
5 & 6. Бяло: Цветова настройка – студено бяло
Топло: Цветова настройка – топло бяло
Регулирането се извършва на етапи. Посредством натискане за
7. Режим: Циклично превключване на режимите
Тук функциите „100% яркост – изключено – нощна светлина" са взаимно

TR

Işığın uzaktan kumanda ünitesi olmadan nasıl çalıştığının açıklaması

Işık, ana şalter / duvar şalteri üzerinden açılırsa ünite, uzaktan kumanda kullanılarak en son ayarlanan aydınlatma durumunu sunar (bellek etkisi).
Dikkat! Işık son olarak uzaktan kumandayla kapatılmışsa bellek etkisinden dolayı duvar şalteri üzerinden tekrar açılamaz.

Işığın uzaktan kumanda ünitesiyle nasıl çalıştığının açıklaması

İlişikteki uzaktan kumanda ünitesi, bu tip tüm ışıklar için evrensel olarak kullanılabilir. Bu, birçok ışığın aynı uzaktan kumanda ile kontrol edilebildiği anlamına da gelir.
Birkaç ışığın eş zamanlı kontrolü tasarlanmamıştır.
Uzaktan kumandanın çalışması
1. AÇIK/KAPALI: Işık tamamen açık/kapalı.
Tekrar açıldıktan sonra %100 parlaklığa ayarlanır. Önceki bütün ayarlar sıfırlanır.
2. Gece lambası: Gece lambası açıldı. Ana ışık, önceden açılmışsa yavaşça söner.

3 & 4. Parlaklık düzenleyici: Ayar, kademeli olarak yapılır. Kısa bir süre için basarak,
bireysel aşamaları kontrol etmek mümkündür. Düğmeye sürekli olarak basılması, maksimum veya minimum parlaklığa ulaşılmasıyla sonuçlanır.

Dikkat! 5 ve/veya 6 düğmeleriyle karışık bir renk tonu ayarlanmışsa, parlaklık ayarlanırken bu ayar kaybolabilir.
5 & 6. Beyaz: Renk ayarı - soğuk beyaz
Sıcak: Renk ayarı - sıcak beyaz
Ayar, kademeli olarak yapılır. Kısa bir süre için basılarak bireysel aşamaları
7. Mod: Döngüsel modlar anahtarı
Burada, "%100 parlaklık - gece lambası -kapalı-' işlevleri birbirine bağlanır ve

HU

A lámpastat távvezérlő nélküli használatának bemutatása

A fő-/fali kapcsolóról való bekapcsolás esetén a lámpatest abban a világítási módban kezd működni, amelyet a távvezérlő segítségével utoljára beállított (memória hatás).
Figyelem! Ha a lámpatestet legutóbb a távvezérlővel kapcsolta ki, akkor a memória hatás miatt nem kapcsolható be a fali kapcsolóval.

A lámpastat távvezérlővel való használatának bemutatása

A mellékelt távvezérlő minden ilyen típusú lámpatesttel használható. Ez azt jelenti, hogy ugyanazzal a távvezérlővel több lámpatest is vezérelhető.
Több lámpatest egyidejű vezérlésére nincs lehetőség.
A távvezérlő használata
1. BE/KI: A lámpatest teljes be-/kikapcsolása.
Ismételt bekapcsolást követően a lámpatest 100%-os fényerővel világít. Valamennyi előző beállítás visszaállításra kerül.
2. Éjszakai fény: Az éjszakai fény bekapcsolása. Az elsődleges fény fokozatosan elhalványul, ha előzőleg be lett kapcsolva.

3 & 4. A fényerő szabályozása: A beállítás lépésekben történik. Rövid gombnyomással lehetőség van az egyes fokozatok vezérlésére. A gomb nyomva tartása lehetővé teszi a maximális vagy minimális fényerő elérését.

Figyelem! Ha az 5-ös és/vagy 6-os gombokkal kevert színárnyalatot állított be, akkor ez a beállítás elveszhet a fényerő beállításakor.
5 & 6. Fehér: színbeállítás – hideg fehér
Meleg: színbeállítás – meleg fehér
A beállítás lépésekben történik. Rövid gombnyomással lehetőség van az egyes
7. Üzemmód: Üzemmódok közötti ciklikus váltás
Ebben az esetben a „100%-os fényerő – kikapcsolt állapot – éjszakai világítás"

SL

Navodila za uporabo brez daljinskega upravljalca

Ko se svetilka vklopi preko glavnega stikala / zidne sklopke, uredaj izvršava scenarij razvejete koji je zadnji put podešen s pomoću daljinskog upravljača (efekt memorije).
Pozor! Ako je svetilka prethodno isključena s pomoću daljinskog upravljača, ne može se ponovno uključiti putem zidne sklopke zbog efekta memorije.
Navodila za uporabo s daljinskim upravljačem

Priložena enota za daljinsko upravljanje se lahko uporabi univerzalno za vse tovrstne luči. To pomeni tudi, da se lahko z isto enoto za daljinsko upravljanje nadzira vec luči.
Sinhrono nadziranje več luči ni namerno.
Delovanje daljinskega upravljalnika
1. VKLOP/IZKLOP: Luč je popolnoma prižgana/ugasnjena.
Ko jo ponovno prižgete, se nastavi na 100 % svetlost. Vse predhodne nastavitve se ponastavijo.
2. Nočna luč: Nočna luč se prižge. Če je bila glavna luč prej prižgana, se počasi zatemni.

3 & 4. Uravnavanje svetlosti: Prilagoditev se odvija po stopnjah. Če pritiskate na gumb za krajši čas, lahko tako nadzorujete posamezne stopnje. Če na gumb pritisnete za dlje časa, se doseže minimalna ali maksimalna svetlost.

Pozor! Če ste z gumbom 5 in/ali 6 nastavili mešano osenčenje, se to nastavitev lahko izgubi ob prilagoditvi svetlosti.
5 & 6. Bela: Nastavitev barve – hladna bela
Topla: Nastavitev barve – topla bela
Prilagoditev se odvija po stopnjah. Če pritiskate na gumb krajši čas, lahko tako
7. Način: Stikalo za ciklične načine
V tem načinu so funkcije »100 % svetlost – izklop – nočna luč« povezane med

LT

Aprašymas, kaip šviesa veikia be nuotolinio valdymo pulto

Jei šviesa įjungiama per pagrindinį jungklį / sienos jungklį, įrenginio šviesa yra ta, kuri paskutinį kartą buvo nustatyta nuotolinio valdymo pultu (atminties efektas).
Dėmesio! Jei šviesa paskutinį kartą buvo išjungta naudojant nuotolinio valdymo pultą, dėl atminties efekto ji negali būti vėl įjungta per sienos jungklį.
Aprašymas, kaip šviesa veikia su nuotolinio valdymo pultu

Komplekte esantis nuotolinio valdymo pultas gali būti naudojamas visiems šio tipo apšvietimas. Tai taip pat reiškia, kad kelі apšvietimai gali būti valdomi tuo pačiu nuotolinio valdymo pultu. Sinchroninis kelių apšvietimų valdymas nėra numatytas.
Nuotolinio pulto valdymas
1. ĮJ./IŠJ.: Šviesa yra visiškai įjungiama / išjungiama.
Vėl įjungus, šviesa yra 100 % ryškumo. Iš naujo nustatomi visi anksteni nustatymai.
2. Naktinė šviesa: Naktinė šviesa įjungta. Pagrindinė šviesa palengva tamsėja, jei ji buvo prieš tai įjungta.

3 & 4. Ryškumo reguliatorius: Reguliavimas vyksta etapais. Trumpai paspaudus,
galima valdyti individualius etapus. Nuolat spausdami mygtuką, nustatysite didžiausią arba maliausią ryškumą.

Dėmesio! Jei su 5 ir (arba) 6 mygtukais buvo nustatytas mišrus atspalvis, šis nustatymas prarandamas, kai reguliuojam šviesą.
5 & 6. Balta: Spalvos nustatymas – šalta balta
Šilta: Spalvos nustatymas – šilta balta
Reguliavimas vyksta etapais. Trumpai paspaudus, galima valdyti individualius
7. Režimas: Ciklinių režimų jungiklis
Čia funkcijos "100 % ryškumas - išjungta – naktinė šviesa" yra tarpusavyje

ET

Valgusti kasutamine ilma kaugjuhtimispuldita

Valgusti sisselülitamisel peaülitil / seinalülitil kaudu käivitub viimati kaugjuhtimispuldi kaudu valitud valgustusolek (mäluefekt).
Tähelepanu! Kui valgusti lülitati viimati välja kaugjuhtimispuldi abil, siis ei saa seda mäluefekti tõttu seinalülitil abil sisse lülitada.

Valgusti kasutamine kaugjuhtimispuldi kasutamisel

Kaasasolevat kaugjuhtimispuldi saab kasutada universaalselt kõikide seda tüüpi valgustitega. See tähendab ka, et mitut valgustit saab juhtida ühe kaugjuhtimispuldiga. Mitme valgusti sünkroonne juhtimine ei ole taotlusik.

Kaugjuhtimispuldi kasutamine
1. SISSE/VÄLJA: valgusti lülitub täielikult sisse/välja.
Pärast sisselülitamist reguleeritakse valgusti 100% heledusele. Kõik eelnevad seaded lähtestatakse.
2. Öövalgus: öövalgus lülitub sisse. Kui eelnevalt oli sisse lülitatud põhivalgusti, siis see hajub aeglaselt välja.

3 & 4. Heleduse regulaator: reguleerimine toimub astmeliselt. Lühijaliselt vajutades saab heledust juhtida üksikute astmete kaupa. Nupu pidev vajutamine annab tulemuseks maksimaalse või minimaalse heleduse.

Tähelepanu! Kui nuppude 5 ja/või 6 abil on seadistatud segatud varjund, siis võib see seadistus heleduse reguleerimisel kaduma minna.
5 & 6. Valge: värvitoon – külm valge.
Soe: värvitoon – soe valge.
Reguleerimine toimub astmeliselt. Lühijaliselt vajutades saab heledust
7. Režiim: tsükliline režiimüülitl
Siin on omavahel ühendatud funktsioonid '100% heledus - väljas - õövalgus' ja

DK

Beskrivelse af hvordan lyset fungerer uden anvendelse af fjernbetjeningen

Hvis lampen tændes via hovedafbryderen / vægkontakten, vil enheden automatisk vælge og gengive den lysopsætning, som sidst blev indstillet ved anvendelse af fjernbetjeningen (hukommelseseffekt).
Bemærk! Hvis lyset senest blev slukket via fjernbetjeningen, kan lyset ikke tændes igen via vægkontakten på grund af hukommelseseffekten.

Beskrivelse af hvordan lyset fungerer ved hjælp af fjernbetjeningen

Den vedlagte fjernbetjening kan anvendes til alle slags lys af denne type. Det betyder også, at flere forskellige lys kan styres ved hjælp af den samme fjernbetjening.
Det er ikke formålet at opnå synkron styring af flere lys.
Betjening af fjernbetjeningen
1. TÆND/SLUK: Lyset tændes/slukkes helt.
Når lyset tændes igen tilpasses det til 100% lysstyrke. Alle tidligere indstillinger nulstilles.
2. Natbelysning: Natbelysningen er tændt. Lyset dæmpes langsomt, hvis det allerede var tændt.

3 & 4. Lysstyrkeregulator: Ændringen foregår trinvis. Ved at trykke kortvarigt, er det mulig